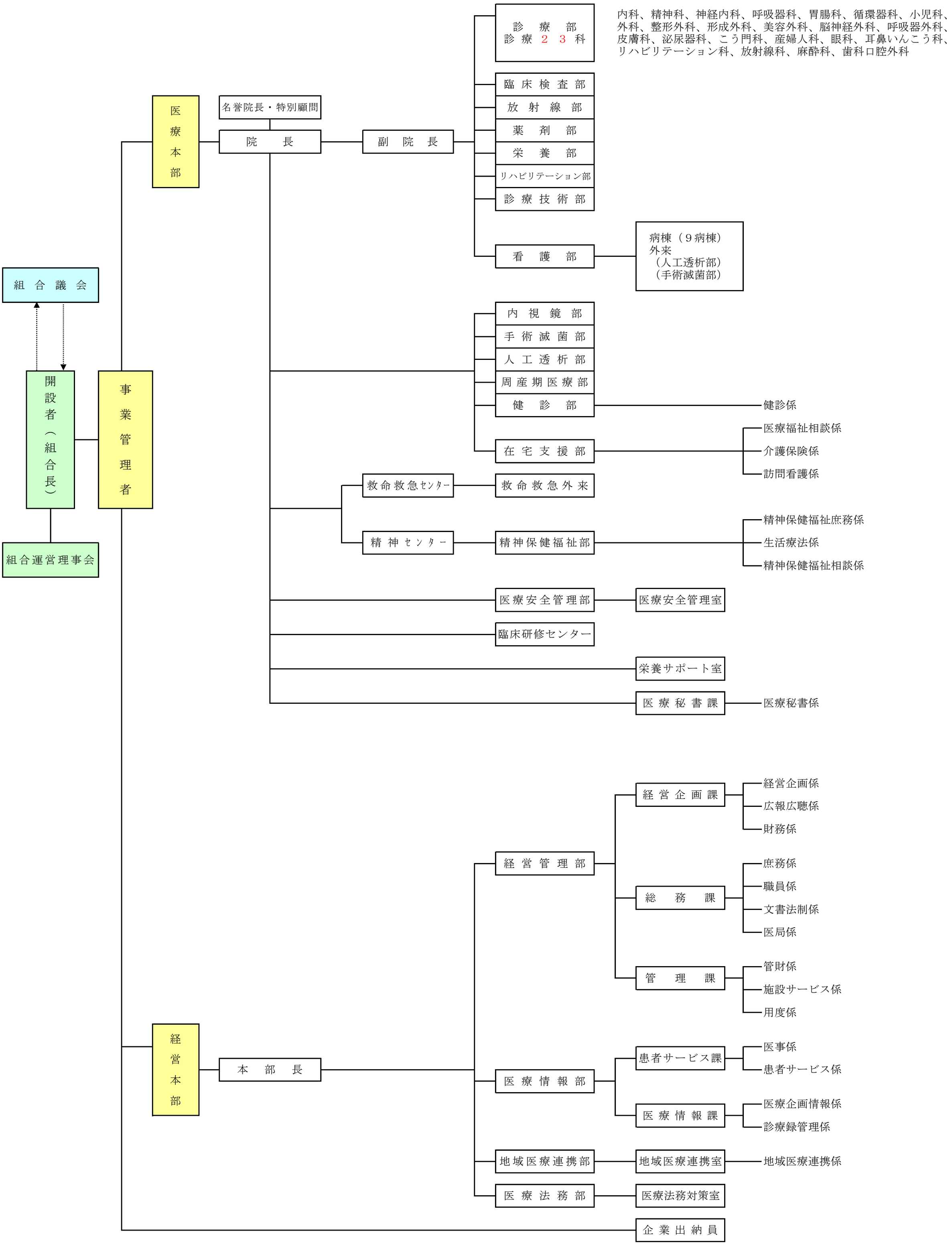公立能登総合病院組織図