病院事業組織図
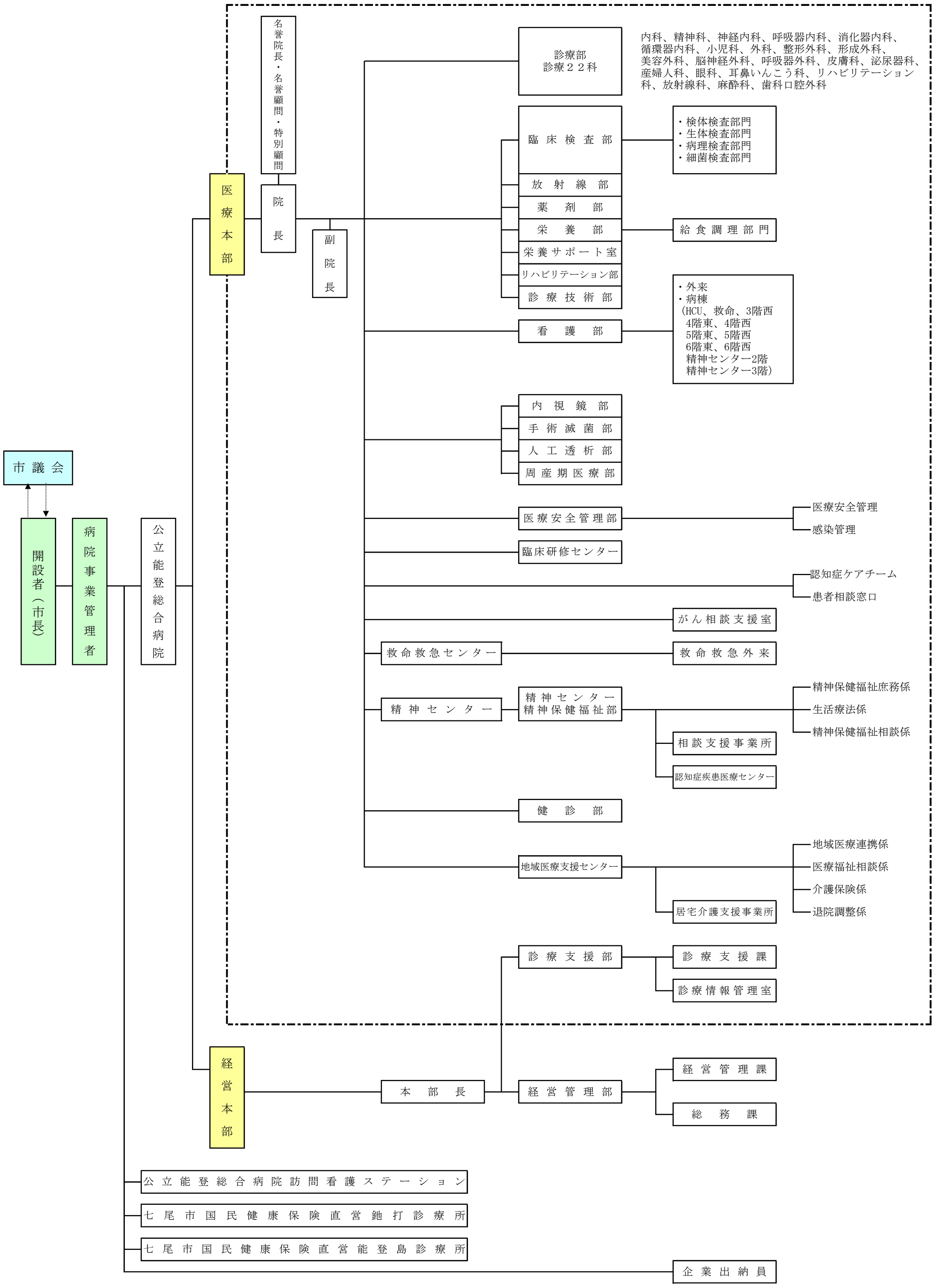
組織図　平成29年6月1日