病　院　事　業　組　織　図
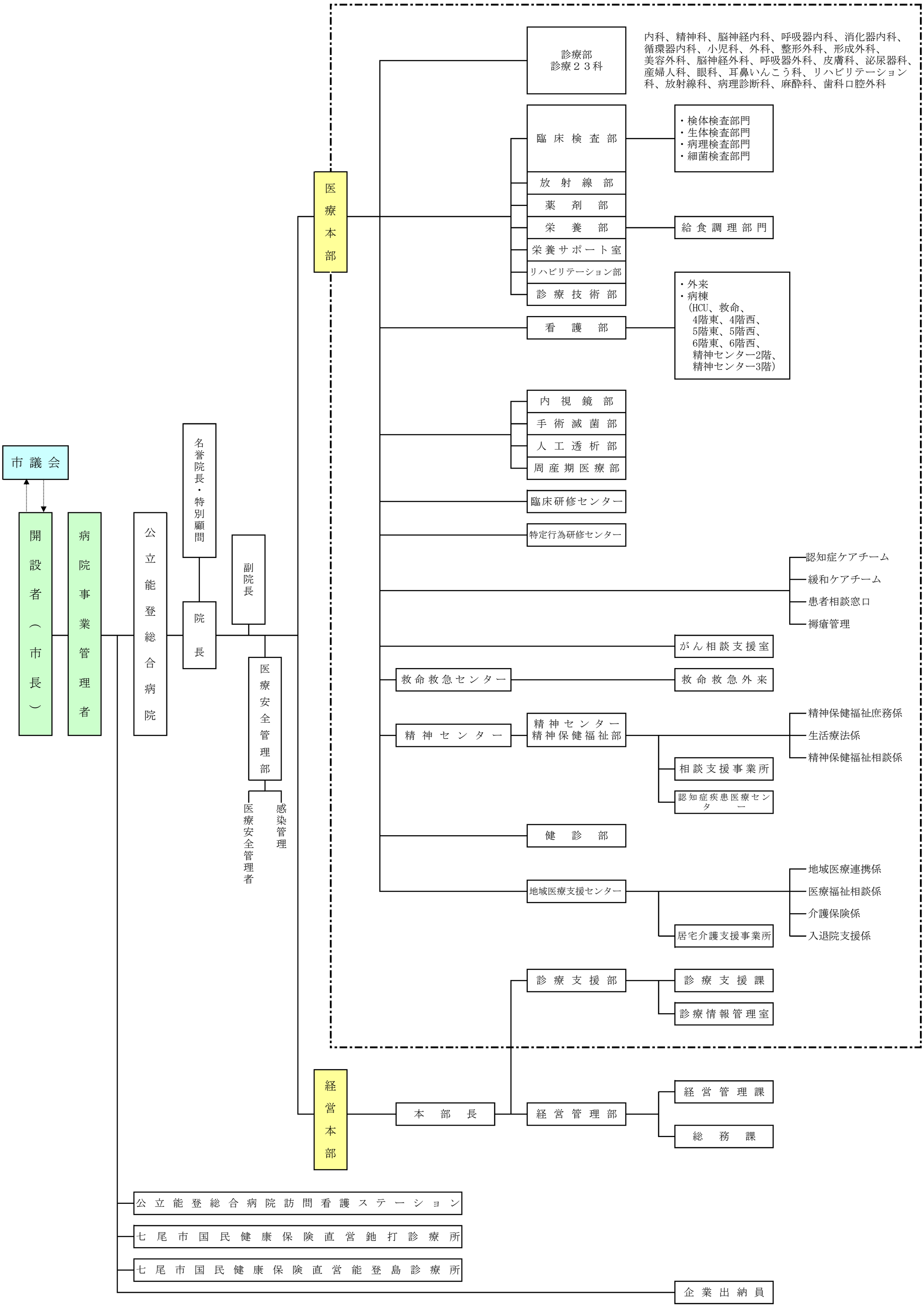
令和2年4月1日 現在